NORMBAU

Fiche technique n° SGA134

NORMBAU STAINLESS LINE
Garniture de porte Série EST 41.320, modèle spécial « PMR »

NF EN 1906
classes 3 et 4

Béquilles et caches des rosaces en Inox, qualité n° 1.4301 (A2-AISI 304), finition mate, les béquilles série EST 41.320, ∅ 20 mm, sont livrées avec des rosaces béquilles rondes solidaires des béquilles, munies d'un ressort de rappel et avec des sous-rosaces en acier nickelé.

Fixation invisible des rosaces à l'aide de vis à bois ou de vis traversantes (fournies). Nous préconisons une fixation par vis traversantes. Pour les portes d'épaisseur de 35 à 45 mm, kits pour portes 55 à 85 mm à commander séparément.

Carré de 8 MM.

Montage des béquilles par vis pointeau sur carré percé.

En conformité avec la norme européenne NF EN 1906
- utilisation classe 4 – endurance classe 7
- résistance à la corrosion classe 3

Codes articles :	
2288 356	EST.ZG 41.320.8/40 *(sans rosaces serrures)*
Rosaces serrures :	
2288 470	EST.SS 40 TDC
2288 480	EST.SS 40 CYPR
2288 460	EST.SS 40 BDC
2288 490	EST.SS 40 WC
Ensembles complets :	
2288 351	EST.ZG 41.320.8/40 TDC
2288 352	**EST.ZG 41.320.8/40 CYPR**
2288 355	**EST.ZG 41.320.8/40 BDC**
2288 353	EST.ZG 41.320.8/40 WC

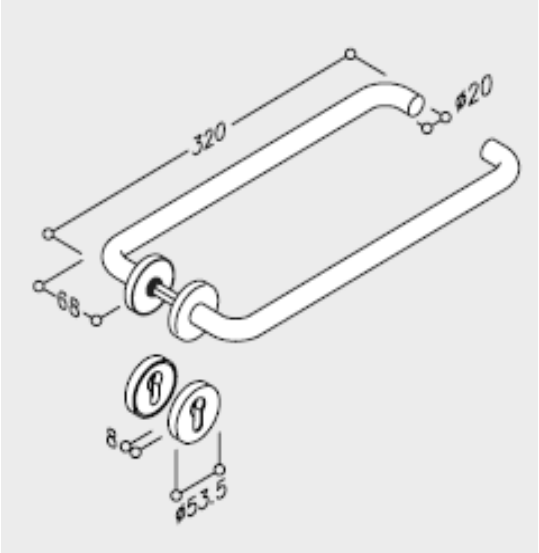

Sous réserves de modifications techniques - Date de révision : 15 Octobre 15

NORMBAU-FRANCE
C.S. 50056
67242 Bischwiller Cedex
Tél. 03 88 06 23 23
Fax 03 88 53 90 41
normbau.france@allegion.com
www.normbau.fr

ALLEGION™