FICHE TECHNIQUE

CR670/CR670B

SORI
SOLUTIONS DE RANGEMENT

COFFRES DE CHANTIER

Plateau baladeur

INFORMATIONS TECHNIQUES :

> Rigidité optimisée garantissant une bonne fermeture du couvercle
> 2 poignées sur platines garanties indésoudables
> Charnières 5 nœuds renforcées de 90mm avec butée d'ouverture à 95°
> Fermoir porte cadenas grand modèle renforcé avec trou Ø 14 mm pour cadenas
> Plateau baladeur avec angles à soudure renforcée
> Épaisseur tôle : Fond 1mm / couvercle 1.2mm
> Gris RAL7021

Charge MAXI 50 KG

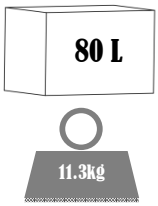

CR670 (Sans plateau baladeur)

Charge MAXI 50 KG

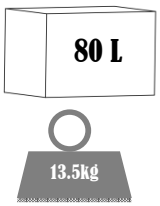

CR670B (Avec plateau baladeur)

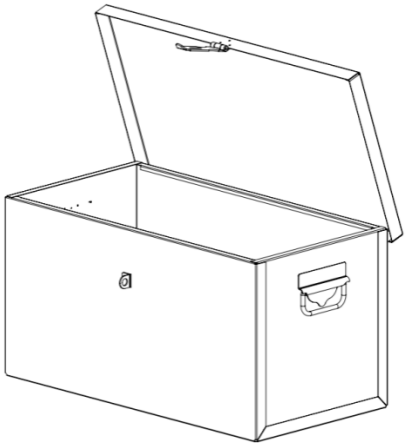

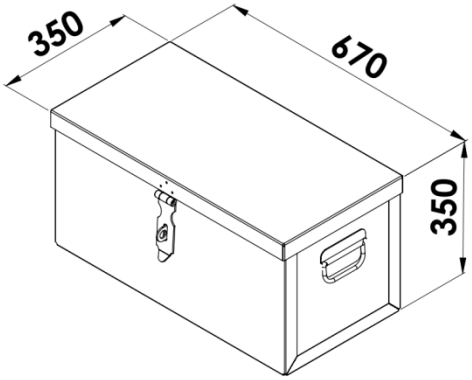

Fermoir porte-cadenas

Charnières renforcées avec butée d'ouverture

Poignée indésoudable

Tél : +33(0)4 76 07 80 54
sori@sori.fr
717 route de Saint-Quentin, Contre Allée - ZI, 38210 Tullins

www.sori.fr