Fiche technique

Brest

duraplus®

1739RH/300LMSGL

Carré à montage rapide

N° d'article	3714033
Code EAN	4012789757309
Pays d'origine	Allemagne
Code NC	83024150
Epaisseur de porte	58-67 mm
Epaisseur du carré	7 mm
Longueur du carré	
Percement	clé I (PZ)
Entraxe de perce-ment	70 mm
Couleur	F9 alu aspect inox
Gamme	Complément de gamme
Emballage unitaire	5
Carton	30

Garniture HOPPE en aluminium sur plaques étroites, pour porte-fenêtre :

- Assemblage : garniture libre, bague de guidage sans entretien
- Liaison: **carré à montage rapide HOPPE** avec carré plein HOPPE (poignées mâle/femelle)
- Plaques : piliers de fixation côté extérieur, sans côté intérieur
- Fixation : visible côté intérieur, traversante, par vis filetées M4

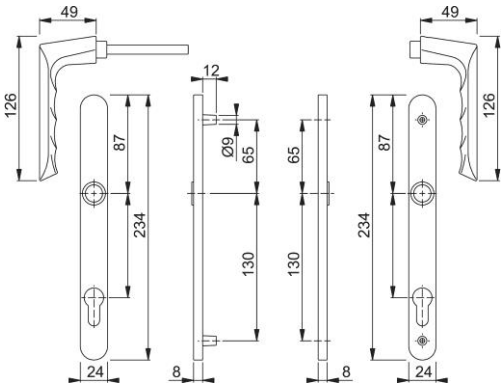

© HOPPE AG, sous réserve de modifications. 23/05/2024