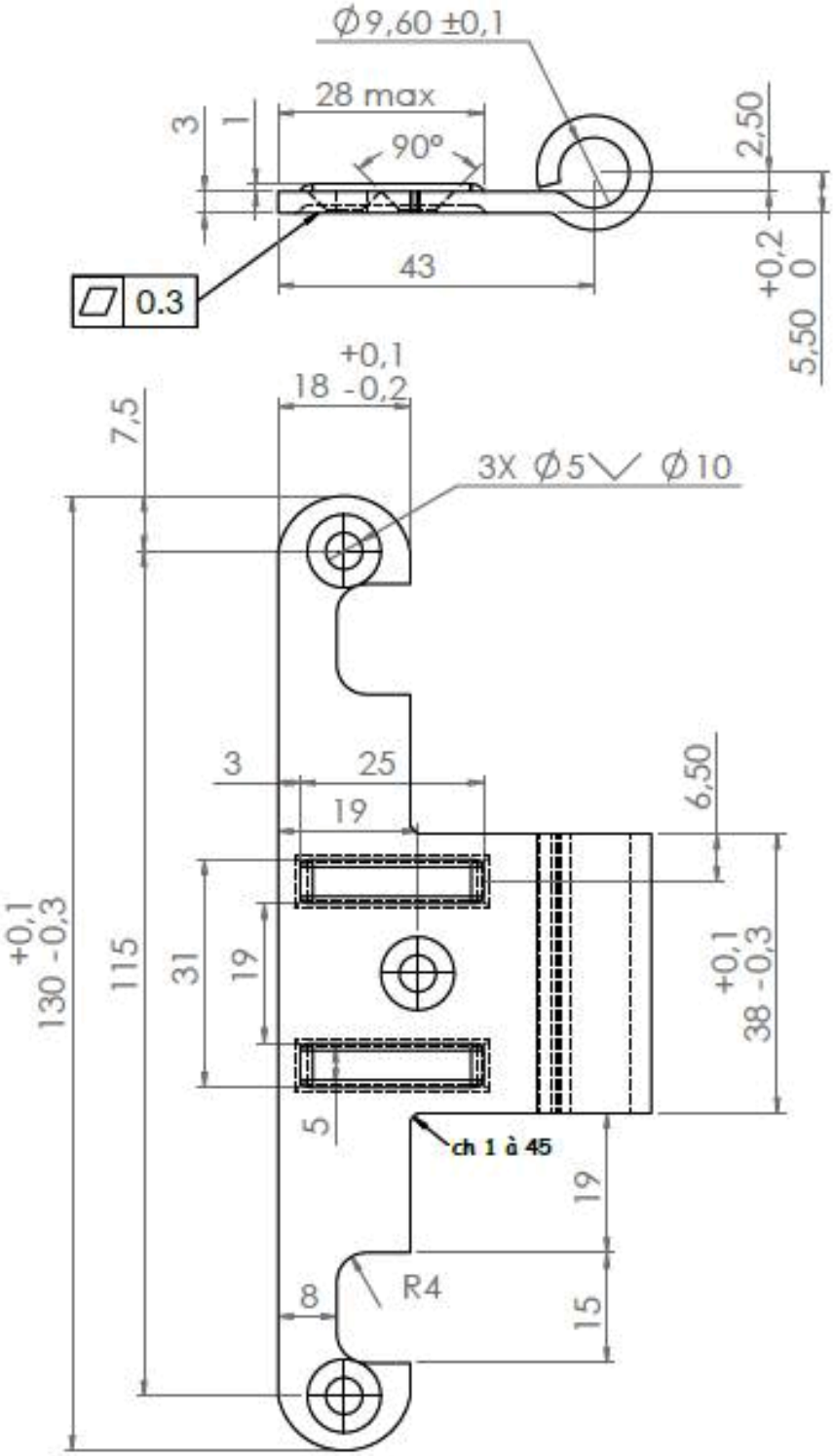

Référence : 089140B : Femelle 130 échancrée - Zn Blanc

Finition : Zn Bi	Surface : 9682.16 mm ²	
Dessiné par : GM	Matière : AC30105	
Ensemble : Femelle 130		
Désignation : Femelle 130		
bourg industries	Masse : 94.16 gr	
	Echelle : 1:1	Toléréné : ± 0.2
BP 44 - LA FABRIQUE - 42130 BOEN Tel. 04.77.97.73.00 - Fax 04.77.24.50.15		Format : A4

Ce plan est la propriété de Bourg Industries. Il ne peut être reproduit sans leur autorisation

Indice		
D		
C		
B		
A	16/07/2015	Création
	Date	Modification

Référence: 089140