LOCINOX®
Let's make better fences together

SERRURE TYPE INDUSTRIEL

No. d'article LAKQ4040U2LZILVVSZM

- ISO 9227 KTL / Electrophorèse cathodique résiste à 1000 heures de test brouillards salin
- Pêne demi-tour réversible facilement
- Ancrage de 23 mm du pêne de nuit en un tour de clé
- Rappel du pêne demi-tour à la clé
- 4 trous, fixation par 2 vis BTR
- Entraxe entre les pênes: 60 mm
- Réglage des pênes de 20 mm en continu sans démontage
- Mécanisme en acier inoxydable

DISPONIBLE EN PLUSIEURS COLORIS

RAL 6005 RAL 6009 RAL 9005 RAL 9010 RAL 7016 ZILV

FONCTIONNALITÉS

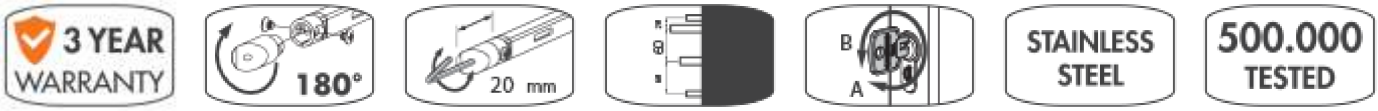

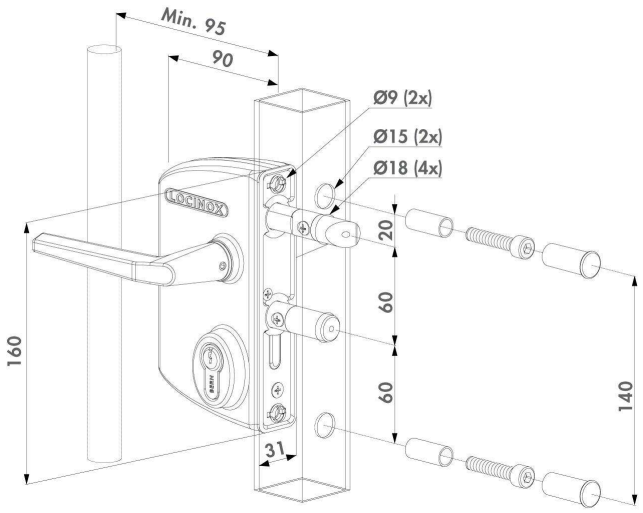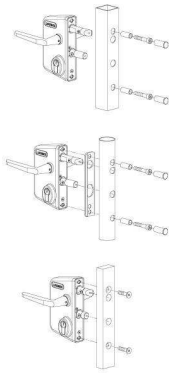
Min. 95
90
Ø9 (2x)
Ø15 (2x)
Ø18 (4x)
20
60
60
160
140
31
LOCINOX