KIT 2 PENTURES ÉQUERRES CHARNIÈRES - BOUT CARRÉ - Ø14 - H.350 - 34X4,5 - TROUS CARRÉS DE 7,5

Comment retrouver votre produit sur notre site ?

1. *Volet battant bois*
2. *Pentures équerres et intermédiaires en acier*
3. *Pentures équerres et intermédiaires - bout carré, queue de carpe, rond ou charentaise*
4. *Pentures équerres et charnières - gamme dégondante*

COMMENTAIRE

En acier
Composition :
1 penture équerre charnière haute
1 penture équerre charnière basse

ASTUCE

L'orientation (ex : gauche haut + gauche bas) des pentures est donnée par rapport à une vue de l'extérieure (côté rue).

SCHÉMA TECHNIQUE

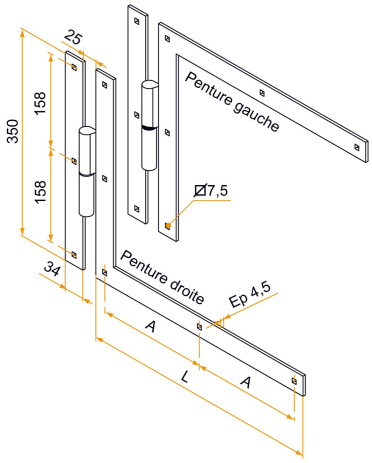

APPLICATION

Volet battant bois

FAMILLE

Pentures équerres et intermédiaires en acier

Références disponibles à la page suivante

KIT 2 PENTURES ÉQUERRES CHARNIÈRES - BOUT CARRÉ - Ø14 - H.350 - 34X4,5 - TROUS CARRÉS DE 7,5

Comment retrouver votre produit sur notre site ?

1. *Volet battant bois*
2. *Pentures équerres et intermédiaires en acier*
3. *Pentures équerres et intermédiaires - bout carré, queue de carpe, rond ou charentaise*
4. *Pentures équerres et charnières - gamme dégondante*

RÉFÉRENCES

Référence	L	Contenu	Dimension	E	Nb trous	Finition	Cdt	Délai (j)
1KI92085G	400	gauche haut + gauche bas	350x400	183	3+5	9005-30%	1	21
1KI92085D	400	droite haut + droite bas	350x400	183	3+5	9005-30%	1	21
1KI92086G	450	gauche haut + gauche bas	350x450	138	3+6	9005-30%	1	21
1KI92086D	450	droite haut + droite bas	350x450	138	3+6	9005-30%	1	21
1KI92087G	500	gauche haut + gauche bas	350x500	155	3+6	9005-30%	1	21
1KI92087D	500	droite haut + droite bas	350x500	155	3+6	9005-30%	1	21
1KI92088G	550	gauche haut + gauche bas	350x550	172	3+6	9005-30%	1	21
1KI92088D	550	droite haut + droite bas	350x550	172	3+6	9005-30%	1	21