Fiche produit
Kaza

Ensemble sur rosace

Gamme :

- Version double béquille ou poignée de tirage côté extérieur

- Perçages :
  - Clé I
  - Clé L
  - Aveugle
  - Bec de cane
  - Condamnation simple
  - Condamnation à voyant
  - Protection cylindre

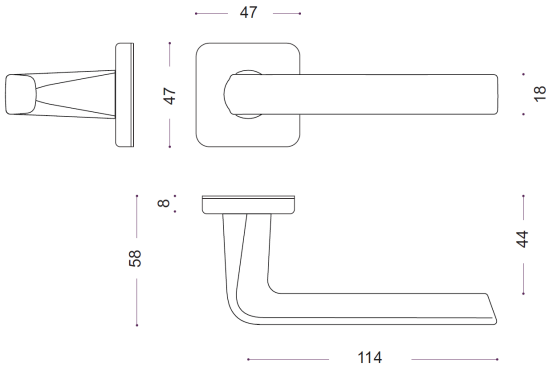

- Finitions :
  - Argent
  - Anodinox
  - BASALT : noir mat finement texturé
  - ALBA : blanc mat finement texturé
  - SILEX : chocolat mat finement texturé

Descriptif technique :

- Béquille en aluminium
- Pack complet: béquille double + rosaces de béquille + rosaces de fonction
- Sous-rosace en polyamide chargé en fibre de verre
- Fixation invisible
- Carré de 7mm
- Vis de fixation pré-montées

Qualification selon la norme EN1906-2012

Catégorie d'utilisation	Endurance	Masse de la porte	Résistance au feu	Sécurité des personnes	Résistance à la corrosion	Sécurité des biens	Type d'opération
2	6	--	B	1	4	0	U

Garantie 10 ans

*ASSA ABLOY, the global leader in door opening solutions**

**ASSA ABLOY, le leader mondial des solutions d'ouverture de portes*