Notice d'assemblage de la structure cadre alu - *modèle posé au sol*

MAJ 05-2023

COMPOSANTS :

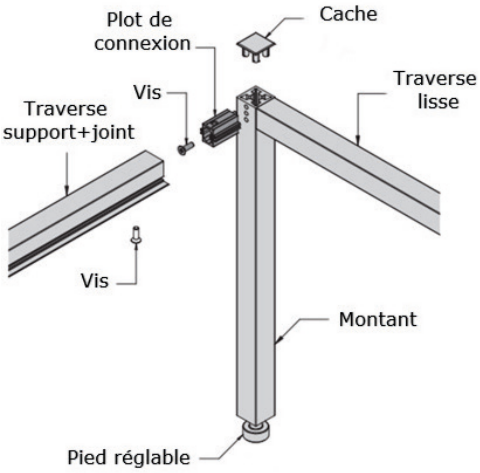

USINAGE POUR PIEDS RÉGLABLES :

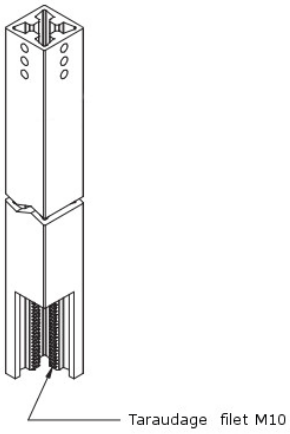

MONTAGE :

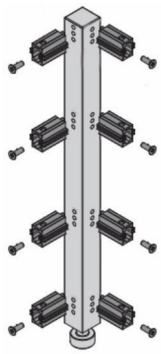

1- Installer les plots de connexion sur les montants et les visser (vis autoforeuse).

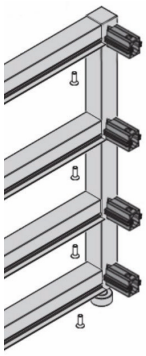

2- Installer les traverses «supports» en orientant les trous vers le bas puis les visser.

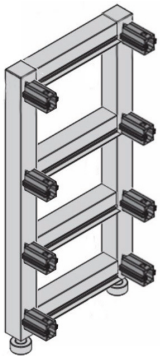

3- Installer et visser un second montant. Renouveler les opérations 1 à 3 pour assembler le côté opposé.

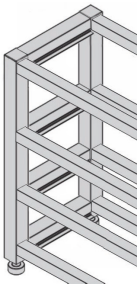

4- Installer les traverses «lisses» et les fixer à l'aide des vis.

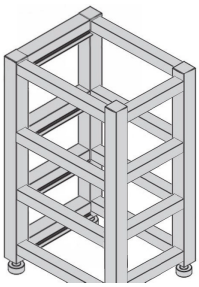

5- Assembler le second côté sur les traverses «lisses» et les visser.

Notice d'assemblage de la structure cadre alu - *modèle fixé au mur*

COMPOSANTS :

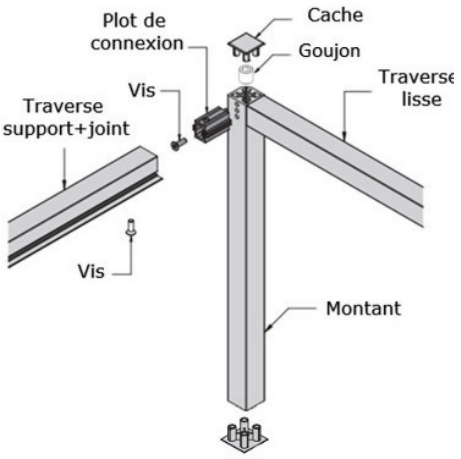

USINAGE POUR FIXATION MURALE

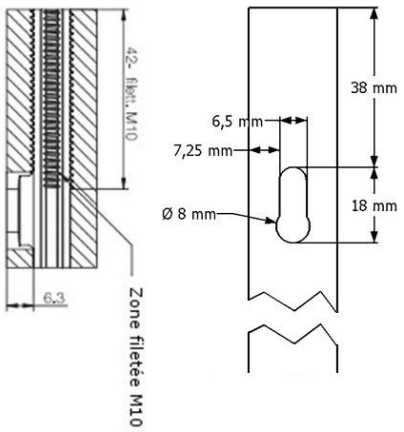

MONTAGE :

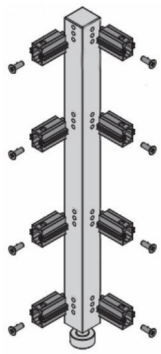

1- Installer les plots de connexion sur les montants et les visser (vis autoforeuse).

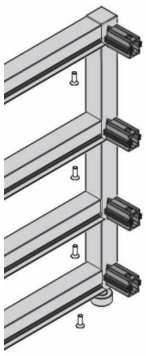

2- Installer les traverses «supports» en orientant les trous vers le bas puis les visser.

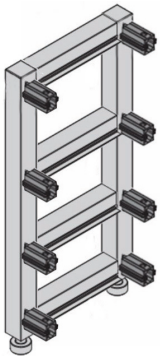

3- Installer et visser un second montant. Renouveler les opérations 1 à 3 pour assembler le côté opposé.

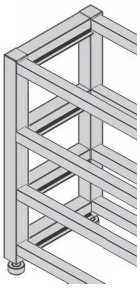

4- Installer les traverses «lisses» et les fixer à l'aide des vis.

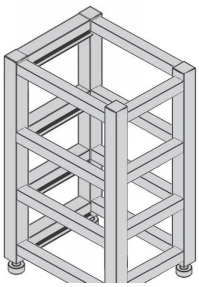

5- Assembler le second côté sur les traverses «lisses» et les visser.